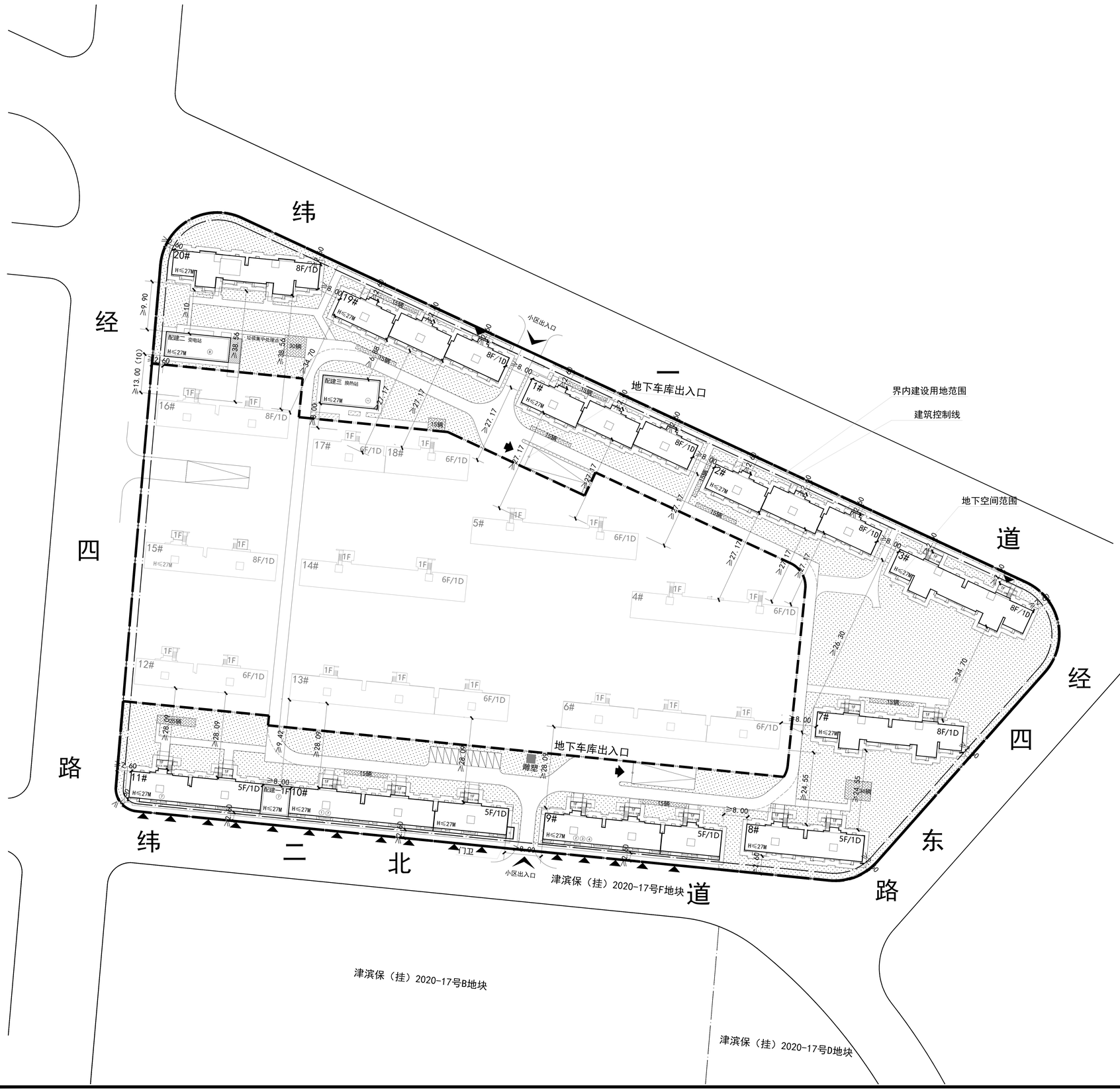

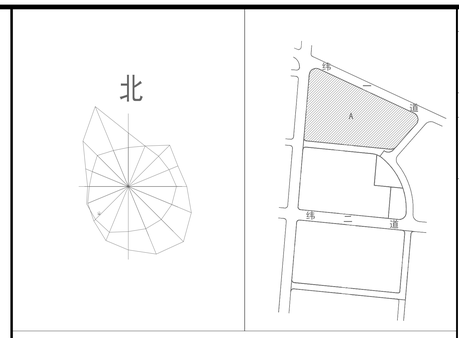

开发单位：天津复地鑫宏置业发展有限公司
项目名称：津滨保（挂）2020-17号A地块(一期)
建设规模：A地块一期37831.35㎡（地上） 30801.00㎡（地下）

图例：

- 界内建设用地范围
- 规划建设控制线
- 配套设施设备编号
- 地下空间范围
- 新建住宅建筑物
- 新建公建建筑物
- 地下车库坡道
- 居民健身场地
- 雕塑
- 建筑出入口
- 地下车库出入口
- 小区出入口
- 自行车停车场
- 组团绿地
- 绿地
- 出室外地面管井
- 出室外地面楼梯间
- 区内道路

地块A（住宅）技术经济指标表（一期）

项目	单位	总指标		已发证指标		本次申报指标		审批后剩余指标	
总用地面积	㎡	49597.60		0.00		26016.98		23580.62	
其内建设用地面积	㎡	49597.60		0.00		26016.98		23580.62	
地上计容建筑面积	㎡	69436.64		0.00		37831.35		31605.29	
容积率	-	≤	1.40	≤	0.00	≤	1.45	≤	1.34
建筑密度	%	≤	30.00	≤	0.00	≤	34.90	≤	24.59
建筑基底面积	㎡	≤	14879.28	≤	0.00	≤	9080.56	≤	5798.72
绿地率	%	≥	40.00	≥	0.00	≥	40.71	≥	39.22
绿地面积	㎡	≥	19839.04	≥	0.00	≥	10591.40	≥	9247.64

项目		单位	本次申报指标	
总建筑面积		㎡	68632.35	
地下建筑面积	地上奖励非计容建筑面积	㎡	0.00	
	经营性建筑面积	㎡	0.00	
	非经营性建筑面积	㎡	30801	
居住户数		户	≤	372
居住人口		人	≤	1042
户均人口		人/户	2.8	
机动车停车位		辆	≥	822
其中	地上机动车停车位	辆	10	
	地下机动车停车位	辆	812	
非机动车停车位		辆	≥	239
其中	地上非机动车停车位	辆	239	
	地下非机动车停车位	辆	0	
城市雕塑		座	1	
围墙		米	592	

地块A（住宅）配套公建一览表（一期）

分项	编号	项目	单位	占地面积		地上面积		地下面积		许可建筑 本次申报	已申报	累申报	所属建筑
非经营性配套公建	1	物业管理服务用房	㎡	≥		≥	300.00	≥		300.00	0.00	0.00	10#楼
	2	居委会社区空群活动中心	㎡	≥		≥	500.00	≥		500.00	0.00	0.00	9#楼
	3	社区服务站	㎡	≥		≥	20.00	≥		20.00	0.00	0.00	9#楼
	4	公厕	㎡	≥		≥	50.00	≥		50.00	0.00	0.00	9#楼
	5	居民健身场地	㎡	≥	240.00	≥		≥					
	6	阳洼绿地	㎡	≥	879.50	≥		≥					
		合计	㎡	≥	1119.50	≥	870.00	≥	0.00	870.00	0.00	0.00	
经营性配套公建	7	商业服务网点	㎡	≥		≥	900.00	≥		900.00	0.00	0.00	9#楼、10#楼、11#楼及配建一
		合计	㎡	≥	0.00	≥	900.00	≥	0.00	900.00	0.00	0.00	
市政配套公建	8	10kV公用变电站	㎡	≥	194.00	≥	194.00	≥		194.00	0.00	0.00	配建一
	9	10kV专用变电站	㎡	≥		≥		≥	160.00				地下车库
	10	换热站	㎡	≥	200.00	≥	200.00	≥		200.00	0.00	0.00	配建三
	11	电信设备间	㎡	≥		≥		≥	25.00				地下车库
	12	有线电视设备间	㎡	≥		≥		≥	15.00				地下车库
		合计	㎡	≥	394.00	≥	394.00	≥	200.00	394.00	0.00	0.00	
		合计	㎡	≥	1513.50	≥	2164.00	≥	200.00	2164.00	0.00	0.00	

说明：
本项目所有户日照分析结果均满足至少一个居室在大寒日的有效日照不低于2h的标准。

天津复地鑫宏置业发展有限公司
电话:022-59808983
地址:天津自贸试验区(空港经济区)悦城广场11号2层201室

天津港保税区规划国土和建设交通局规划科
电话:022-66619388

总平面图

项目名称 Project
津滨保（挂）2020-17号A地块

业主 Client
天津复地鑫宏置业发展有限公司

出图记录 Issue Notes

版次 Rev.	日期 Date	设计 Designed by
.	.	.
.	.	.
.	.	.
.	.	.
.	.	.
.	.	.
.	.	.

比例 Scale

审定 Authorized	.		.
审核 Approved by	.		.
设计总负责 Project director	.		.
专业负责人 Discipline Responsible	.		.
校对 Checked by	.		.
设计 Designed by	.		.
制图 Drawn by	.		.
会签 Confirmed by			
建筑 Architecture	.	强电 Electricity	.
结构 Structure	.	弱电 Telecom	.
给排水 WS&D	.	暖通 HVAC	.
燃气 Gas	.	动力 Dynamics	.
室内 Interior	.	景观 Landscape	.
项目编号 Project No.	.	设计类别 Category	.
专业 Discipline	.	设计阶段 Status	.
设计子项 Project Subdivision	.		
图纸名称 Drawing Title	. . . .		
日期 Date	.		
图纸编号 Drawing No.	. . . .		